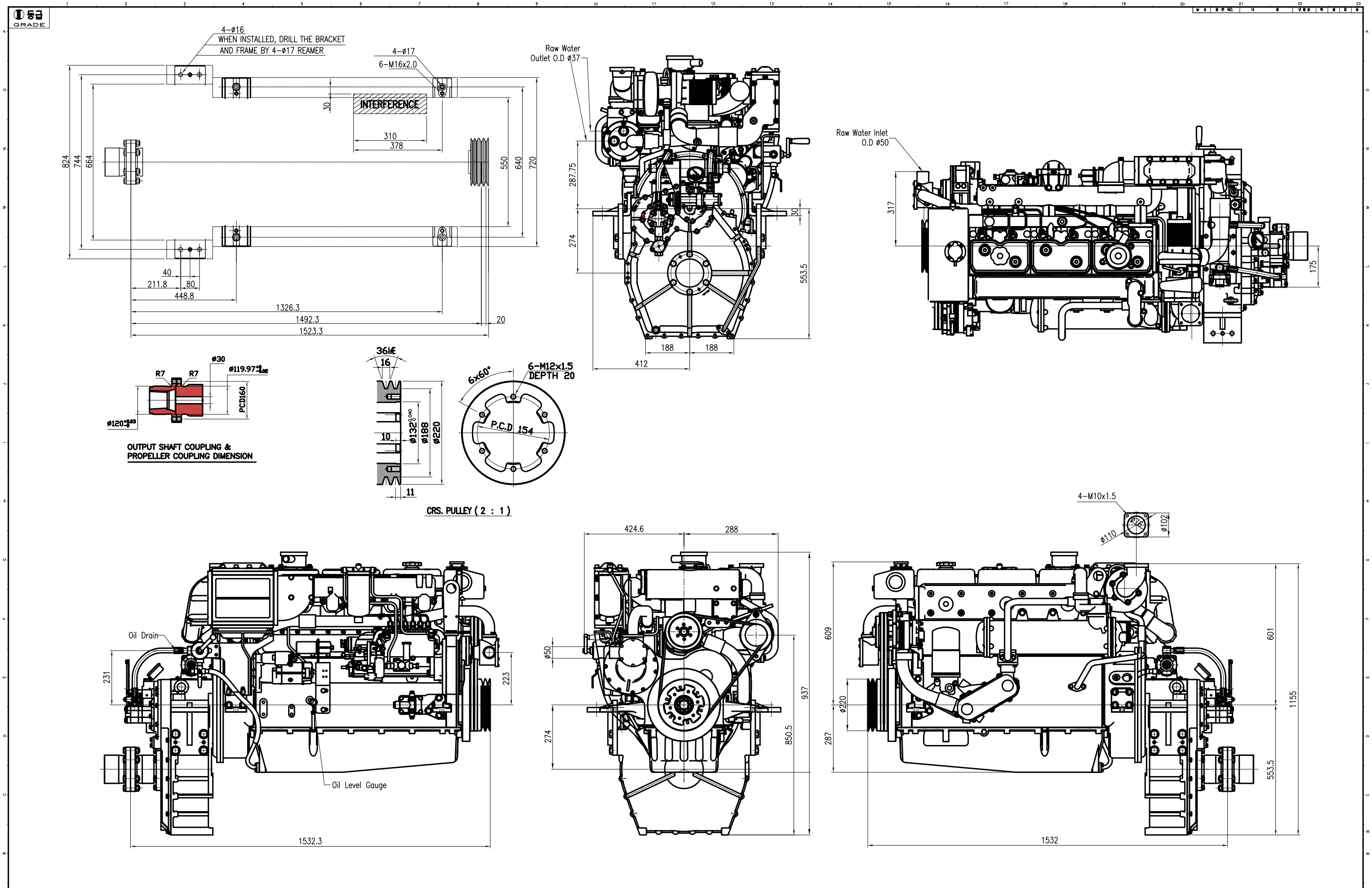

품 번 PART NO.	품 명 PART NAME	재 질 MAT.	개 수 Q'TE	비 고 REMARKS
기 용 L136TI	명 칭 NAME ENGINE ASS'Y FOR MARINE GEAR DMT100HL			척도 SCALE 1:1 단위 W.T
보통허용차 DES-A3230 정급 중급 조급 방급	소재 NO. 금형 NO.		제로 MAT.	
제 도 SHLEE 10.01.19	설 계 JILEE 10.3.11	관계도번 0 #	NO. 150109-10019	
검 도	승 인	Doosan Infracore Co., Ltd. INCHON KOREA		

3 각 법 3D ANGLE