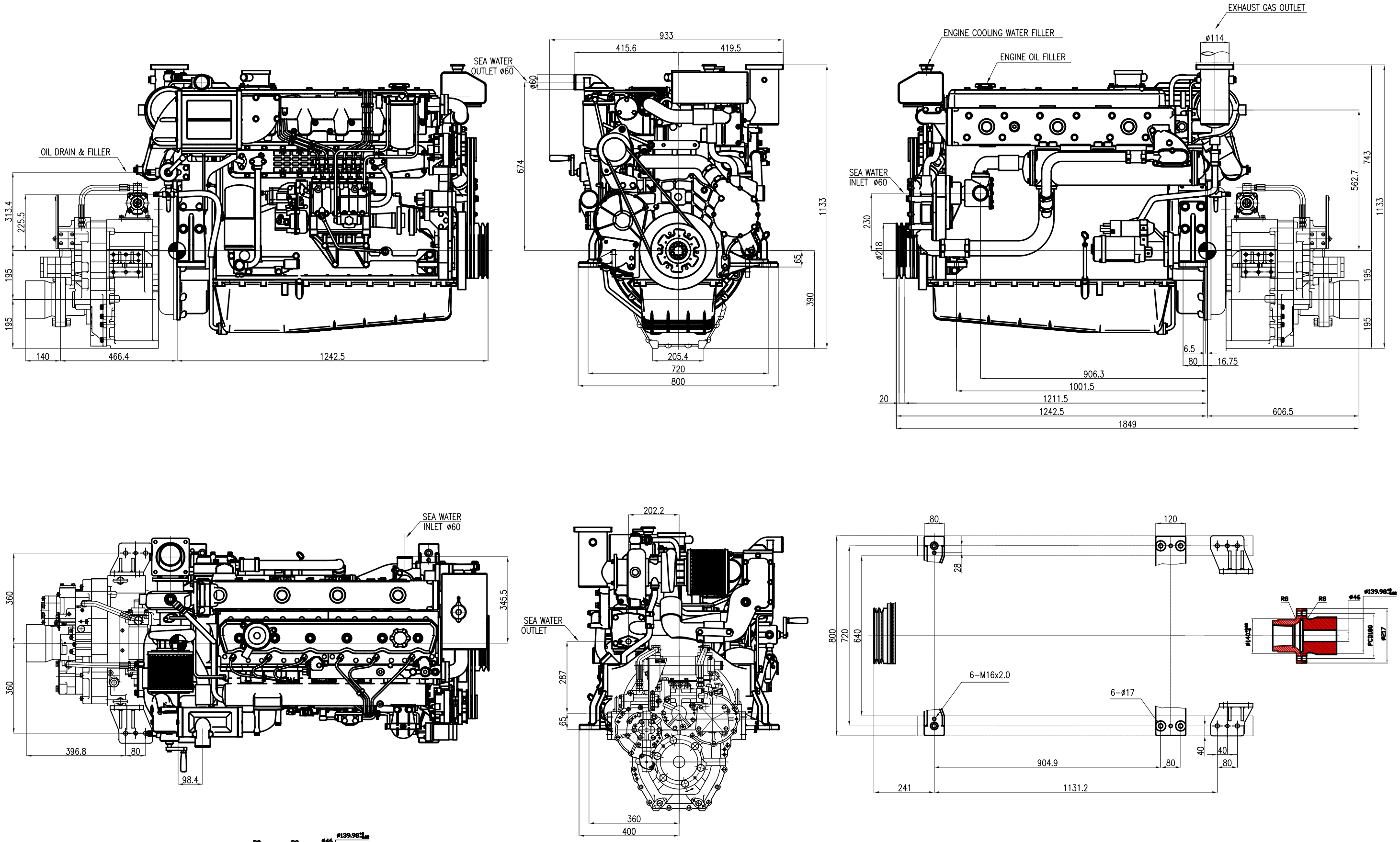

OUTPUT SHAFT COUPLING &
PROPELLER COUPLING DIMENSION

품 번 PART NO.	품 명 PART NAME	재 질 MAT.	개 수 Q'TE	비 고 REMARKS	
기 종 L126TI	명 칭 NAME ENGINE ASS'Y For DMTP5100			척도 SCALE 1:1	단위 W.T
보통허용차 DES-A3230 정급 (등급) 조급 방급	소재 NO. 금형 NO. 관계도번			제로 MAT.	
제도 SHLEE 10.08.19	설 JILEE 06.12.01	0		NO. 150109-10013	
검토	승인			Doosan Infracore Co., Ltd. INCHON KOREA	

3 각 법 3D ANGLE