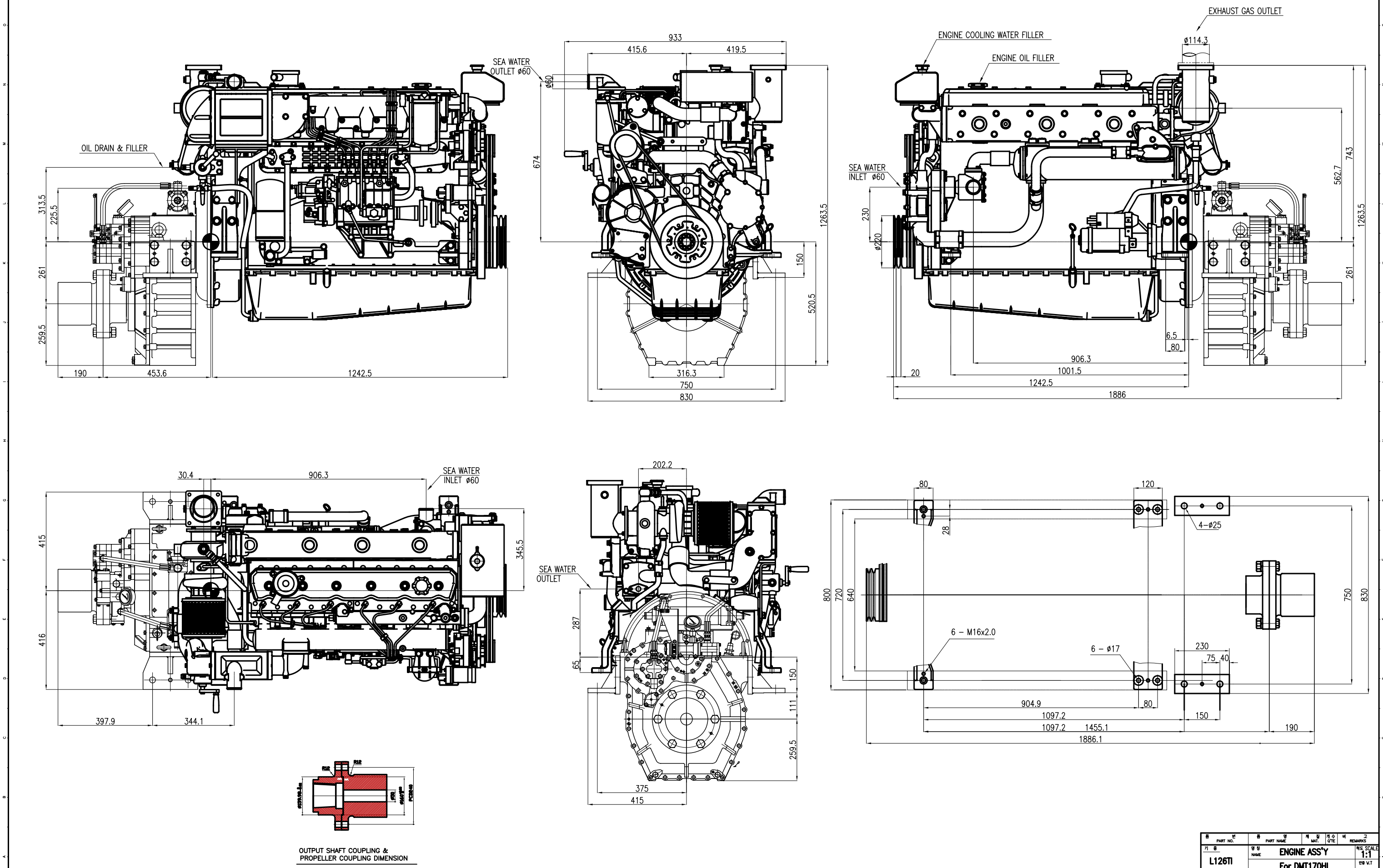

품 번 PART NO.	품 명 PART NAME	재 질 MAT.	개 수 Q'TE	비 고 REMARKS
기 용 L126TI	영 칭 NAME ENGINE ASS'Y For DMT170HL			척도 SCALE 1:1
보통허용차 DES-A3230 정급(중급) 조급 냉급	소재 NO. 금형NO.	재료 MAT.		단위 W.T
제도 SHLEE 10.08.16	설계 JILEE 06.12.01	관계도번		NO. 150109-10011
검토	승인			Doosan Infracore Co., Ltd. INCHON KOREA

3 각 법 3D ANGLE