품번	품명	재질	수량	비고
71	엔진 ASS'Y		1	

품명	ENGINE ASS'Y	척도	1/1
도면번호	L0861T	중량	
	For DMT200HL		

제작	성명	날짜	
설계	SHEE	2009.8.3	
도면	JLEE	2009.8.3	
승인			

상호	Doosan Infracore Co., Ltd.	도면번호	150109-10008
		작성일	0 ●

INCHON KOREA

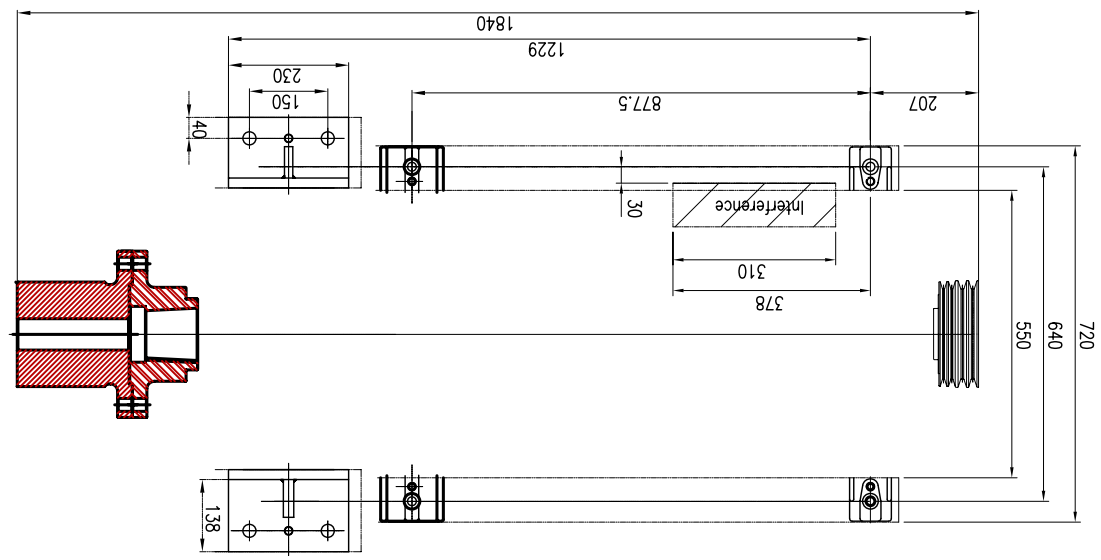

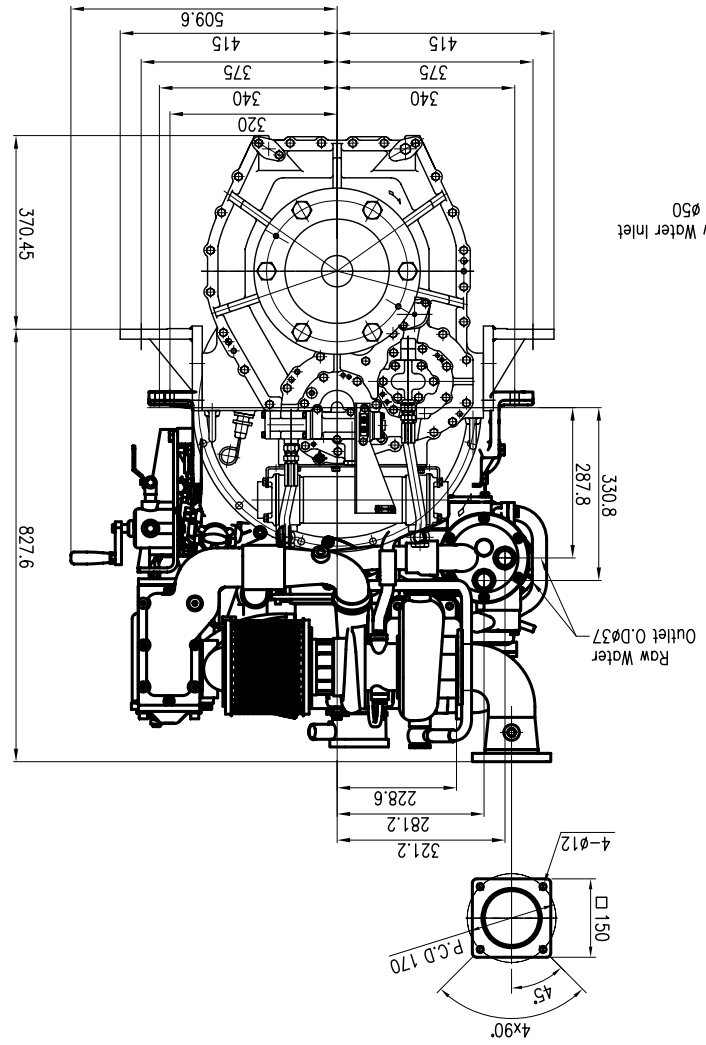

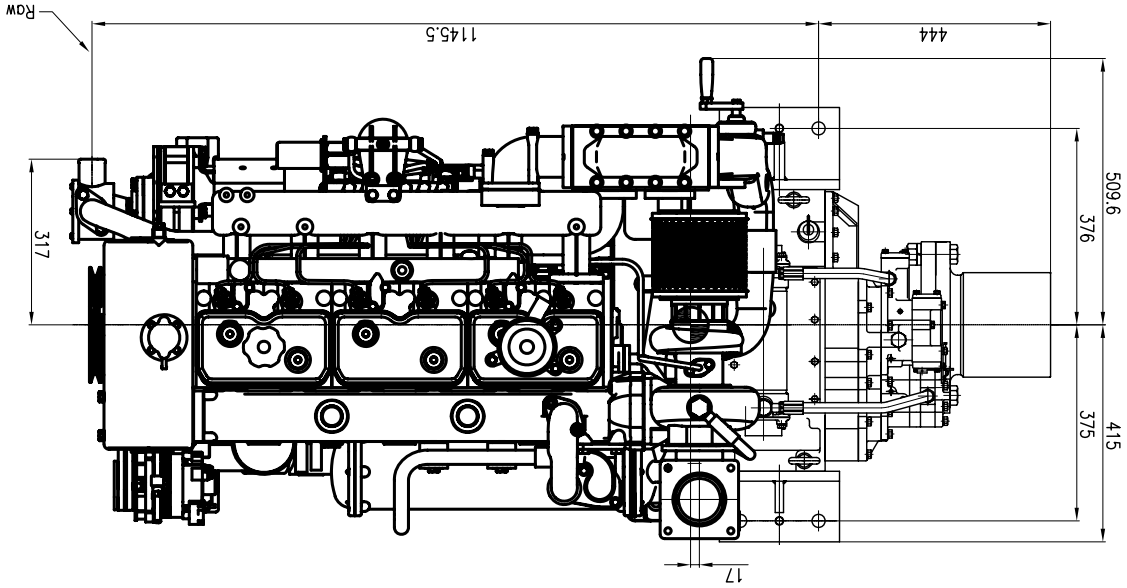

OUTPUT SHAFT COUPLING & PROPELLER COUPLING DIMENSION

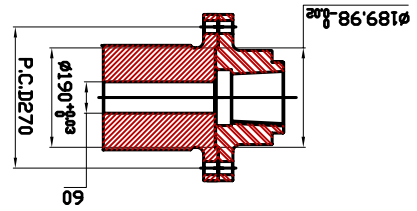

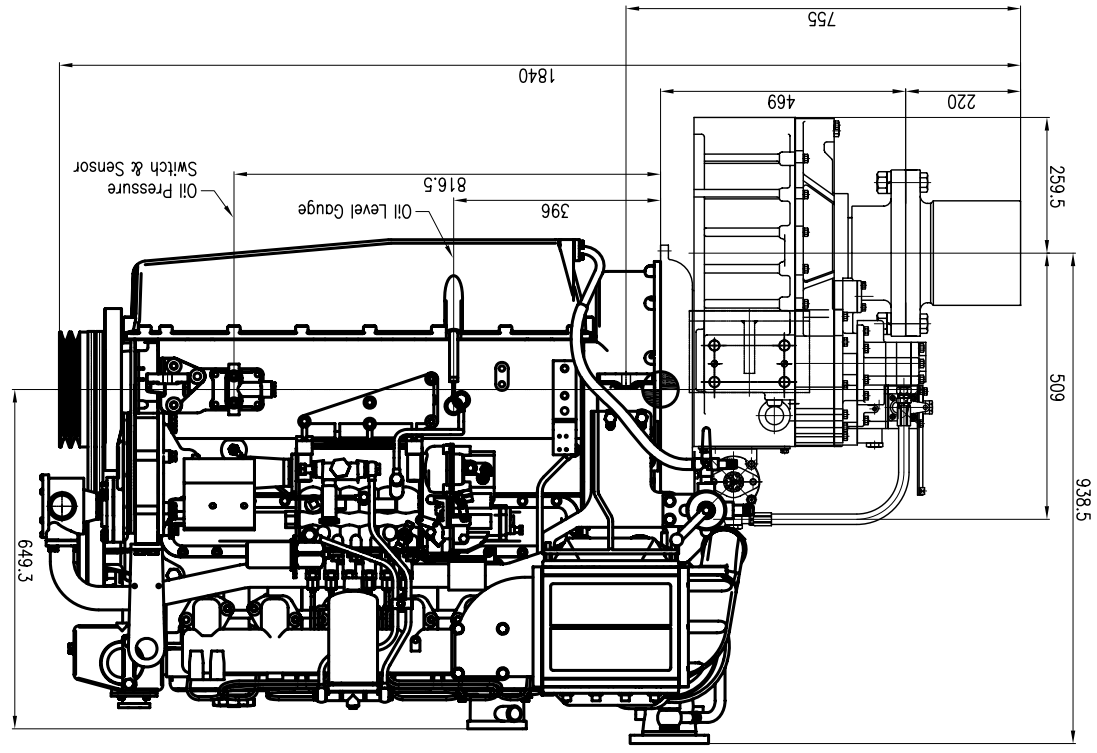

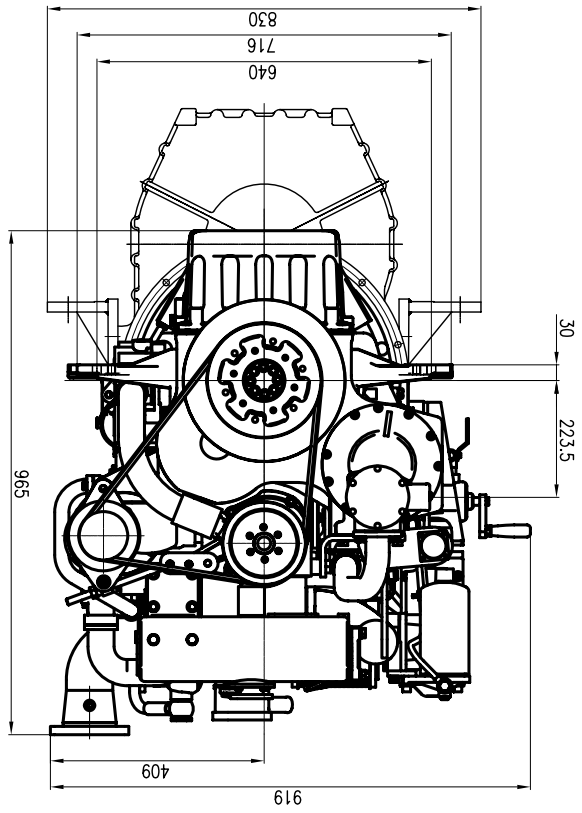

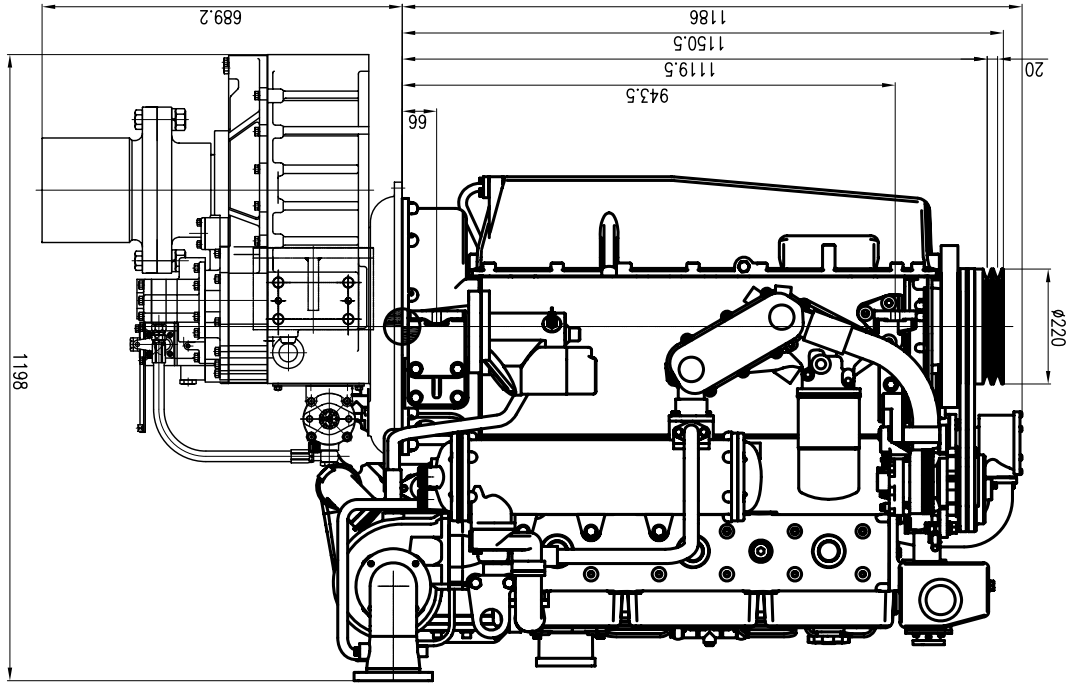

3 각법

GRADE II