품명	품명	재질	개수	단위	비고
71	8	엔진 ASS'Y		1	
		NAME	MAT'	개수	REMARKS

품번	품명	재질	개수	단위	비고
PART NO.	PART NAME	MAT'			

도면번호	LD861T
도면 NO.	DCS-A1230
제목	For DMT136H
설계	김 범 수
SHEET	1
척도	1/1
작성일	'10.06.22
승인	0 ●
도면 NO.	150109-10006

Doosan Infracore Co., Ltd. INCHON KOREA

3 각 법

3D ANGLE
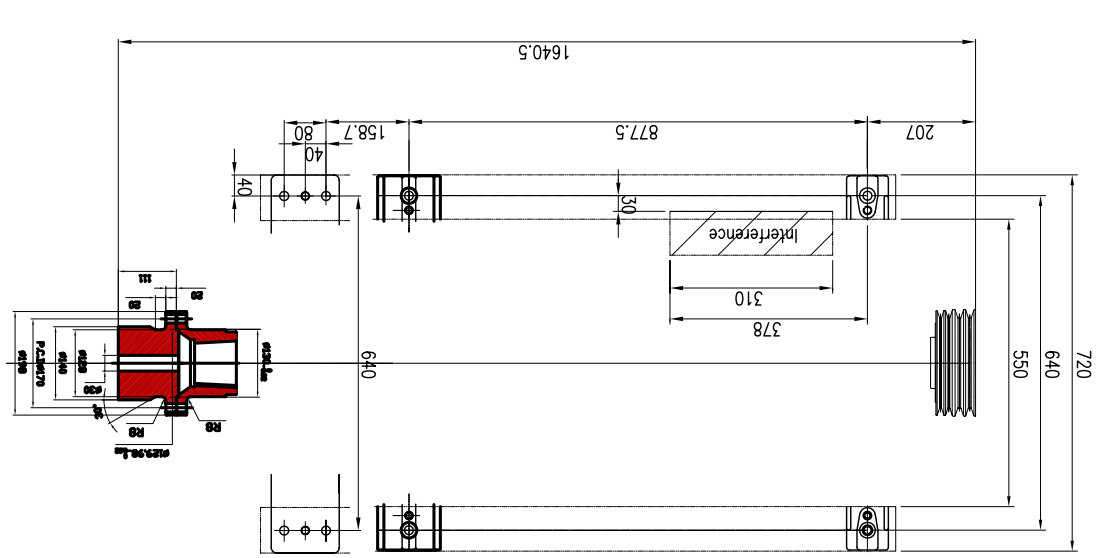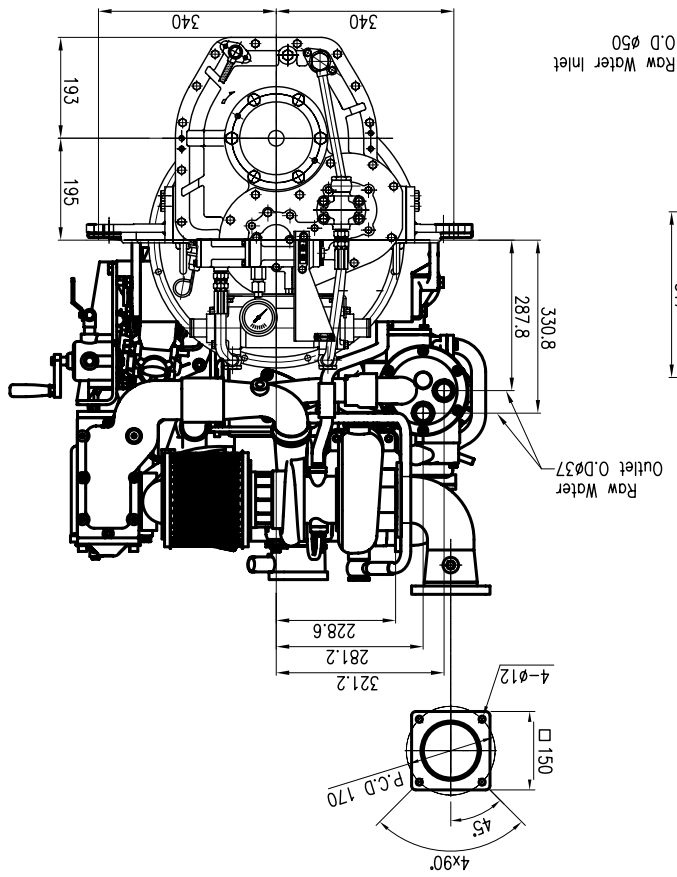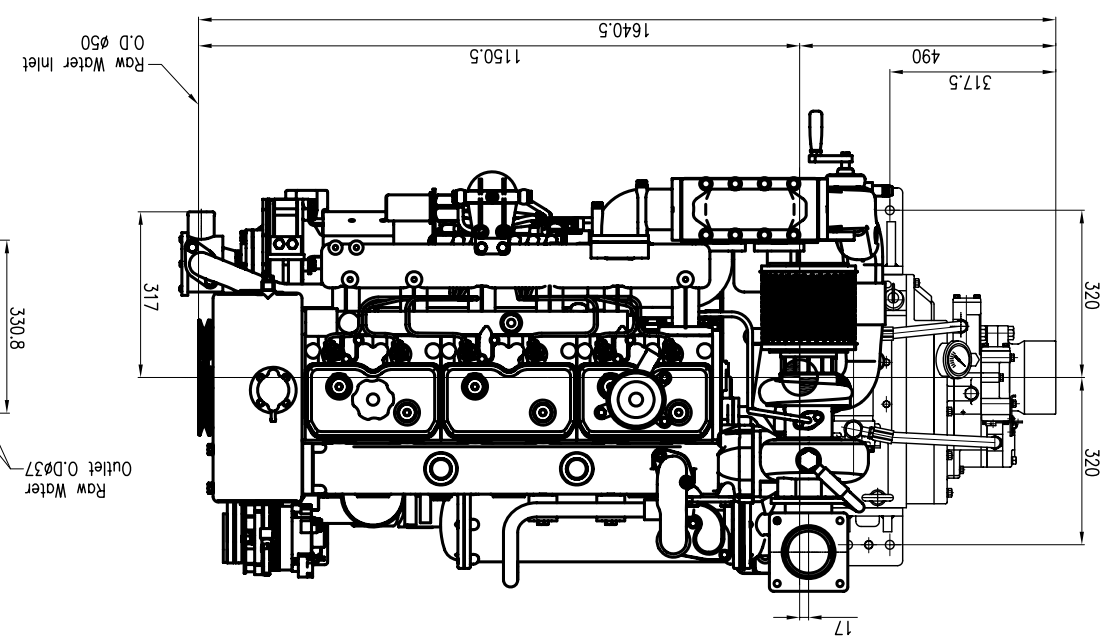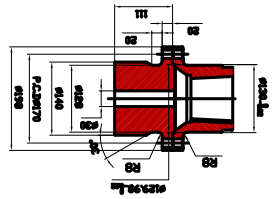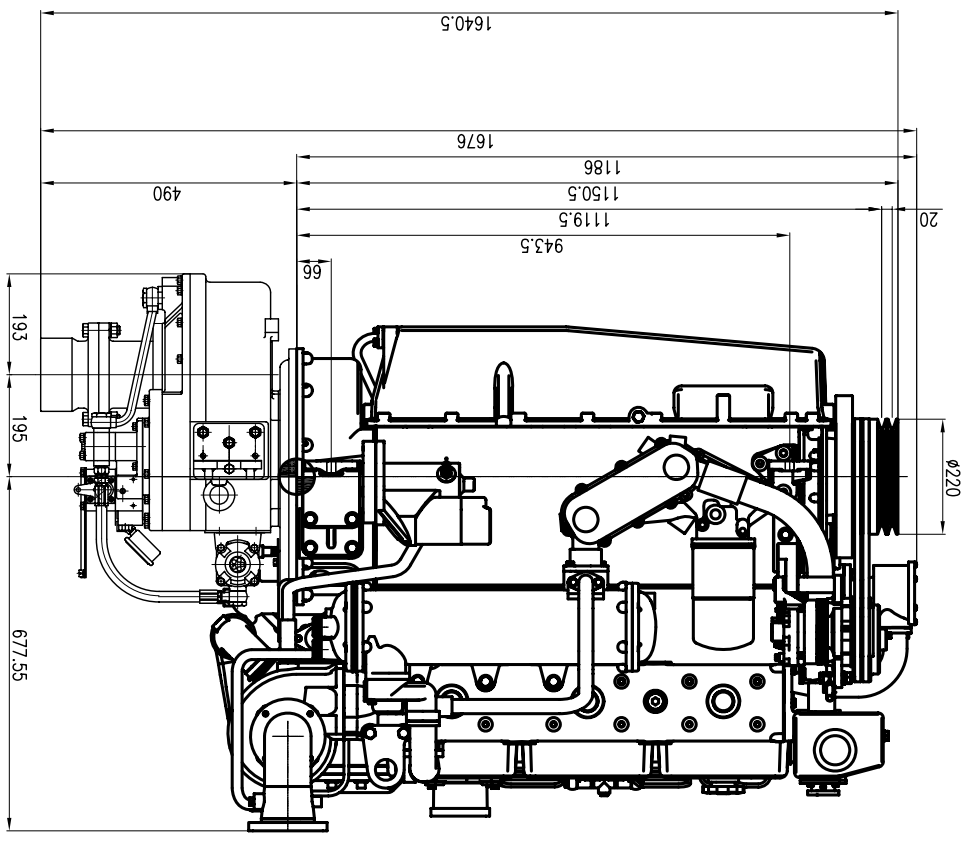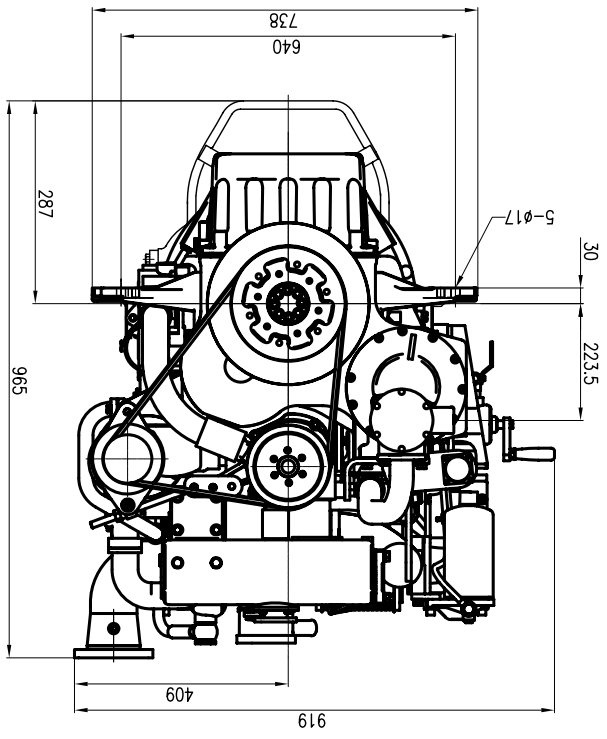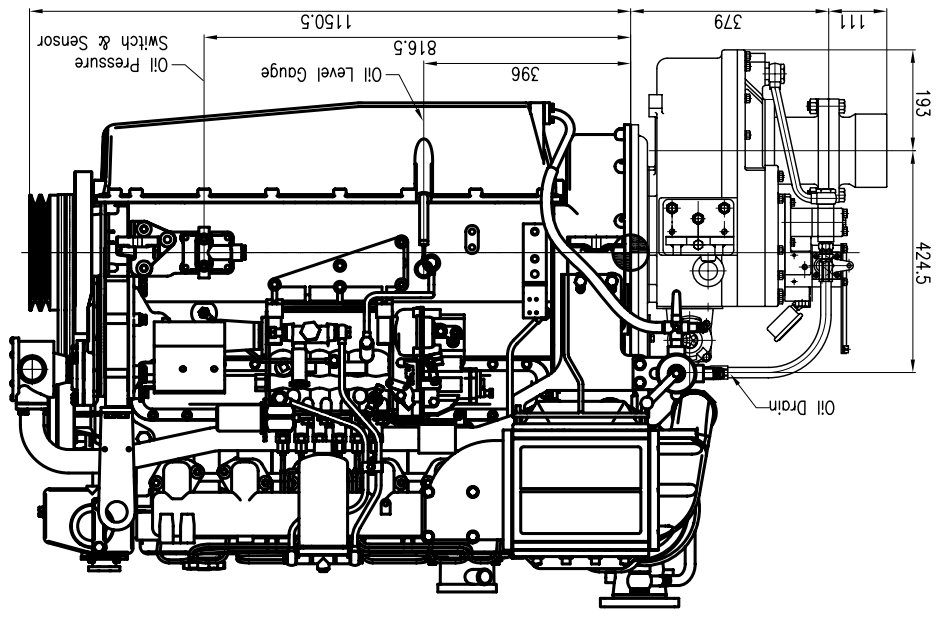
GRADE