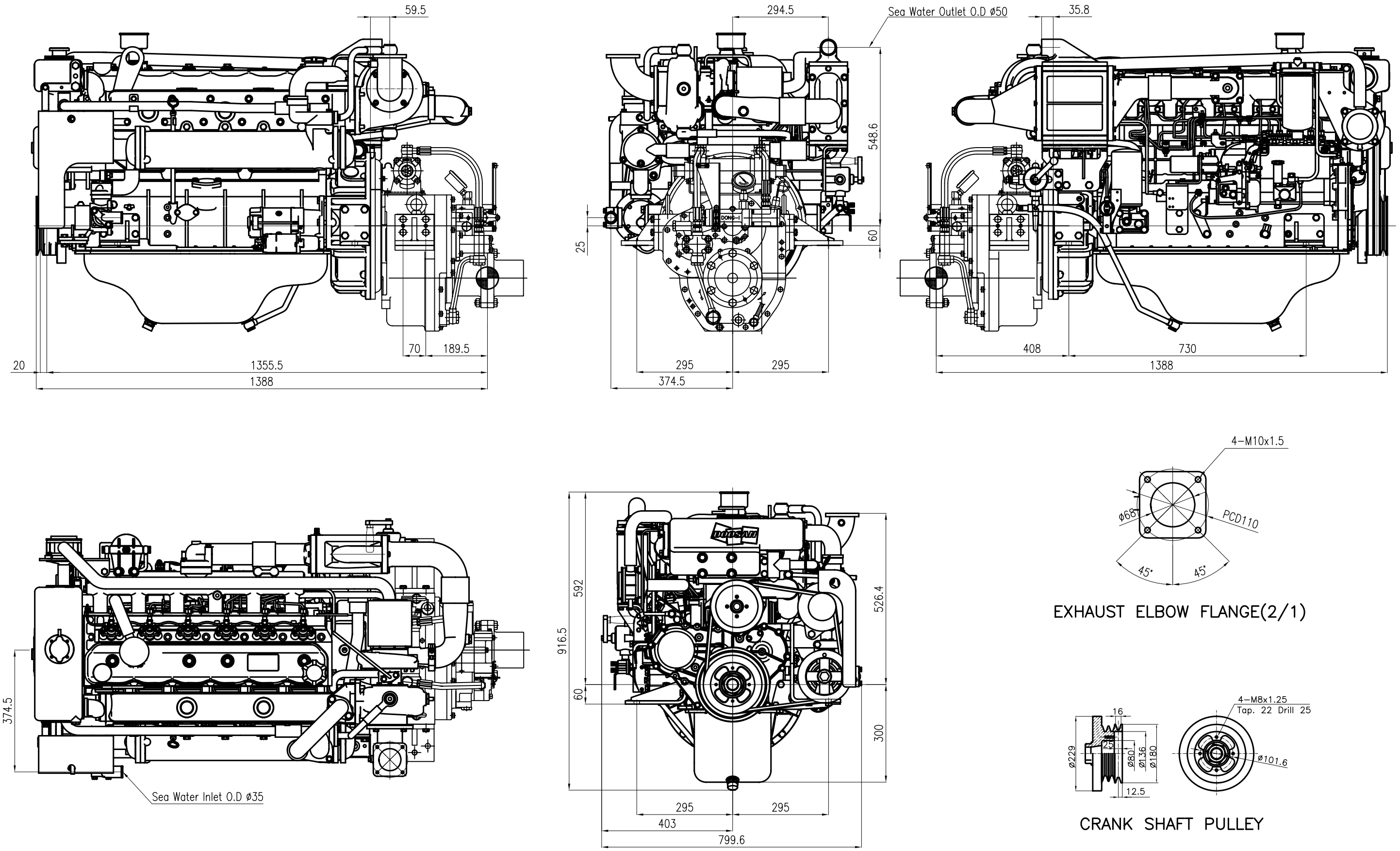

기 종 L066TI (DB58TI)	명 칭 NAME	ENGINE ASS'Y		척도 SCALE 1/1	
		FOR DMT70TF		단위 W.T	
보통허용차 DES-A3230	소재 NO.		재료 MAT.		
정급 중급 조급 방급	금형 NO.				
제 N.M.KIM 설 I.S.LEE	관계도번		NO.	150109-10005	
도 '07.09.11 계 '05.09.16	0 ø				
검 도 이재정 승 인		Doosan Infracore Co., Ltd.		INCHON KOREA	

3 각 법
3D ANGLE