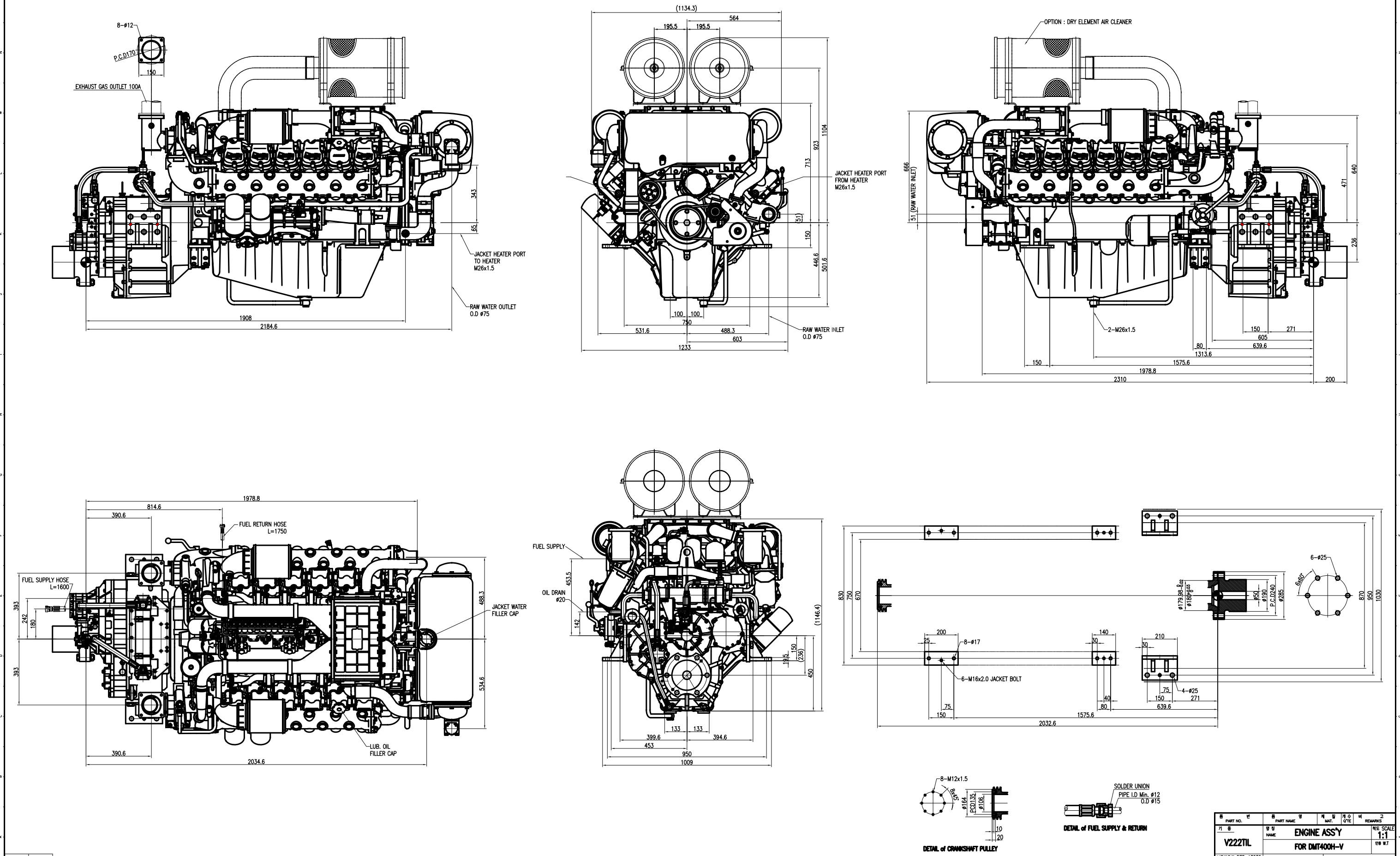

품 번 PART NO.	품 명 PART NAME	재 질 MAT.	개 수 Q'TE	비 고 REMARKS	
기 종 V222TIL	명 칭 NAME ENGINE ASS'Y FOR DMT400H-V			척도 SCALE 1:1	단위 W.T
보통허용차 DES-A3230	소계 NO.			계획 MAT.	
정급 중급 조급 냉급	금형 NO.				
제도 NMKIM 설계 JILEE	관계도번			NO. 150109-00362	
제도 10.01.14	제도 10.01.05	이 용			
검토	승인			Doosan Infracore Co., Ltd. INCHON KOREA	

3 각 법 3D ANGLE